Stream-S®

L'Alternative Micronode

Par Teamly Digital

Stream® pour le marché Résidentiel et le marché des Entreprises (B2B)

HFC: Le Future Hybride du COAX !

Portfolio Stream®

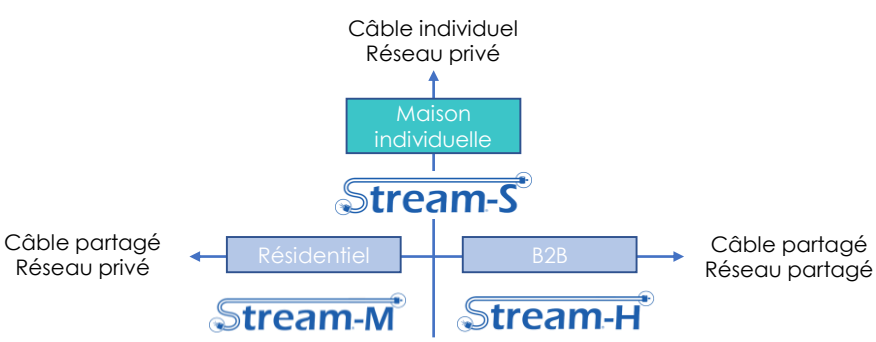

L'Alternative

La solution Stream® repousse les limitations technologiques existantes en fournissant la vitesse de la fibre optique (jusqu'à 2.5 Gbps) sur le réseau coaxial existant.

Personne ne veut de nouveaux câbles qui sont laids et intrusifs. Stream® rend inutile la pose de nouveaux câbles, coûteuse et chronophage.

Fiber To The Street (FTTS) + Coax To The Home (CTTH)
=
Stream® Micronode

La réutilisation du câblage coaxial existant est rationnelle, rapide et économique, et qui plus est, évite tout problème avec le client. Sans travaux, vous pouvez transformer simplement votre installation en un réseau multi gigabits.

La solution Stream-H® offre des temps d'installation courts, un service extrêmement fiable tout en préservant l'intégrité du logement. C'est définitivement une situation gagnant-gagnant.

- Installation et utilisation facile
- Utilise l'installation existante
- Réduction de coût
- Hautement évolutif
- Maintenance simple
- Augmente la Vitesse jusqu'à 2.5 Gbps par foyer
- Technologie Verte, économie d'énergie jusqu'à 50%
- Alimentation inversée intelligente

Teamly Digital, 54 Boulevard Rodin 92130 Issy-les-Moulineaux, France
www.teamly-digital.com stream@teamly-digital.com Phone +32.478.24.03.69

HFC: Le Future Hybride du COAX !

Repousse Fiber To The Street (FTTS)
Conserve Coax To The Home (CTTH)

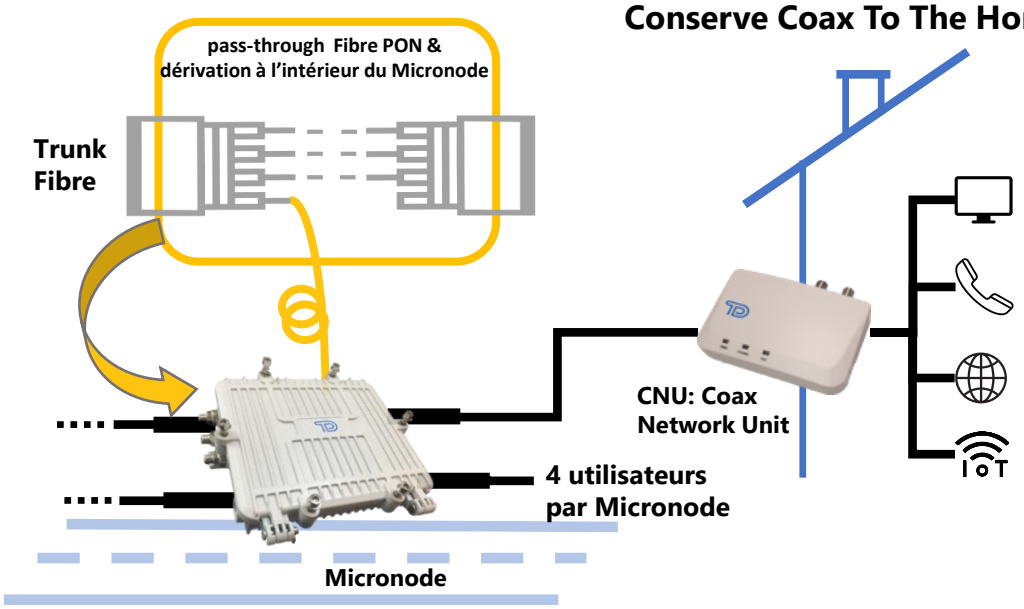

Basé sur des Standards …

- RF-Overlay, RF-pass-through, PON & MOCA standards
- Fonctionne avec Any-PON OLT
- Intégration OSS transparente (sans effort)
- QoS par utilisateur de bout en bout de la chaîne PON/Coax

L'état de l'art …

- Boitier extérieur ou intérieur
- Fibre 1 or 10 Gbps par MDU P2P
- Fibre PON 1/2.5/10G sur de multiples MDU's
- Support du RF Overlay & Pass-Through RF
- PON Passive Fiber Pass-through
- OFDMIZER des données fibre sur le câble coaxial

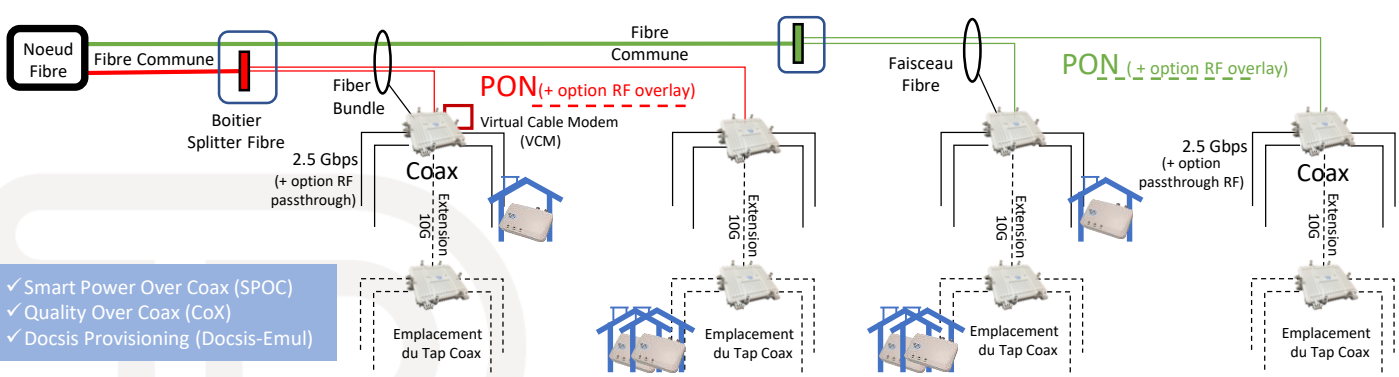

- ✓ Smart Power Over Coax (SPOC)
- ✓ Quality Over Coax (CoX)
- ✓ Docsis Provisioning (Docsis-Emul)

Teamly Digital, 54 Boulevard Rodin 92130 Issy-les-Moulineaux, France
www.teamly-digital.com stream@teamly-digital.com Phone +32.478.24.03.69

Spécifications

Technologie Fibre PON: 2.5G/10G/40G/100G (Future)

- 2.5G: ITU G.984
  - 1480-1500 nm bande descendante
  - 1260-1310 nm bande montante en burst
- 10G: EPON 802.3av (A/Symétrique: 10/1 or 10/10)
  or XG-PON1 (10/2.5) or XGS-PON (10/10)
  or NG-PON2 ITU G.989 (TWDM 4 x 10/10)
- 1575-1580/1596-1603 nm bande descendante
- 1260-1280/1524-1544 nm bande montante en burst
- Conforme aux standards TELCO/MSO OSS (TR069, Docsis…)
- Mode d'économie d'énergie SIEPON
- 4 clients ou 4 segments de 31 clients par carte (dépendant du logiciel)
- Cage SFP pouvant accueillir n'importe quel PON MDU ONT garantissant les évolutions futures

Technologie Coax MOCA 2.5

- OFDMIZER adaptif
- Correction d'erreur LDPC
- bande RF de 500 MHz ajustable: de 400 MHz à 1 .7 GHz, par défaut Bande D étendue: 1125-1625 MHz
- Pseudo-Duplex
- Vitesse maximale constante jusqu'à 43 dB d'atténuation
- Adaptation du débit jusqu'à 75 dB d'atténuation

Héritage Technologie RF (optionnel)

- RF Overlay: 50 MHz-1 GHz @ 1540-1560 nm Band
- Flux descendant RF Pass-through

Alimentation

- Mode d'économie d'énergie.
- Basse Consommation: Moins de 5 Watts par utilisateur

CNU (Coax Network Unit)

- 1 x 2.5G Phy Ethernet NBASET IEEE.802.3bz port
- MOCA 2.5 Bande D étendue (default): 1125-1625 MHz
- Si plusieurs CNU sur le même segment coaxial (Max 31), nécessité de splitteur MOCA RF (5 MHz-2.35 GHz)

Home Gateway TDGi400 (optionelle)

- 1 x 1 Ge WAN + 4 x 1 GigE LAN (Broadcom)
- Dual Band WIFI 2x2 2.4G (b/g/n) & 3x3 5G (ac)
- 2 FXS SIP HD ports voix
- E-Router (NAPT) or bridge mode
- snooping IGMP (IPTV)

Général

- Faible latence moins de 3ms de délai aller-retour sur le Coax + Fibre PON
- Confidentialité: cryptage AES 128 Bits AES
- Gamme de température Industrielle -40 to 85 °C
- Fibre PON Dédiée/Partagée au dessus de plusieurs segments Micronode
- Plusieurs VMS (Virtual Modem Stack) à l'intérieur du Micronode
- Contrôle Total de la bande passante PON & QoS de bout en bout basée sur le flux
- P2P/P2MP lien Coax OFDM vers chaque câble de raccordement abonné

Micronode
TDFMC00S

Home Gateway
TDGi400

CNU
TDBM010CPP

Teamly Digital, 54 Boulevard Rodin 92130 Issy-les-Moulineaux, France
www.teamly-digital.com stream@teamly-digital.com Phone +32.478.24.03.69